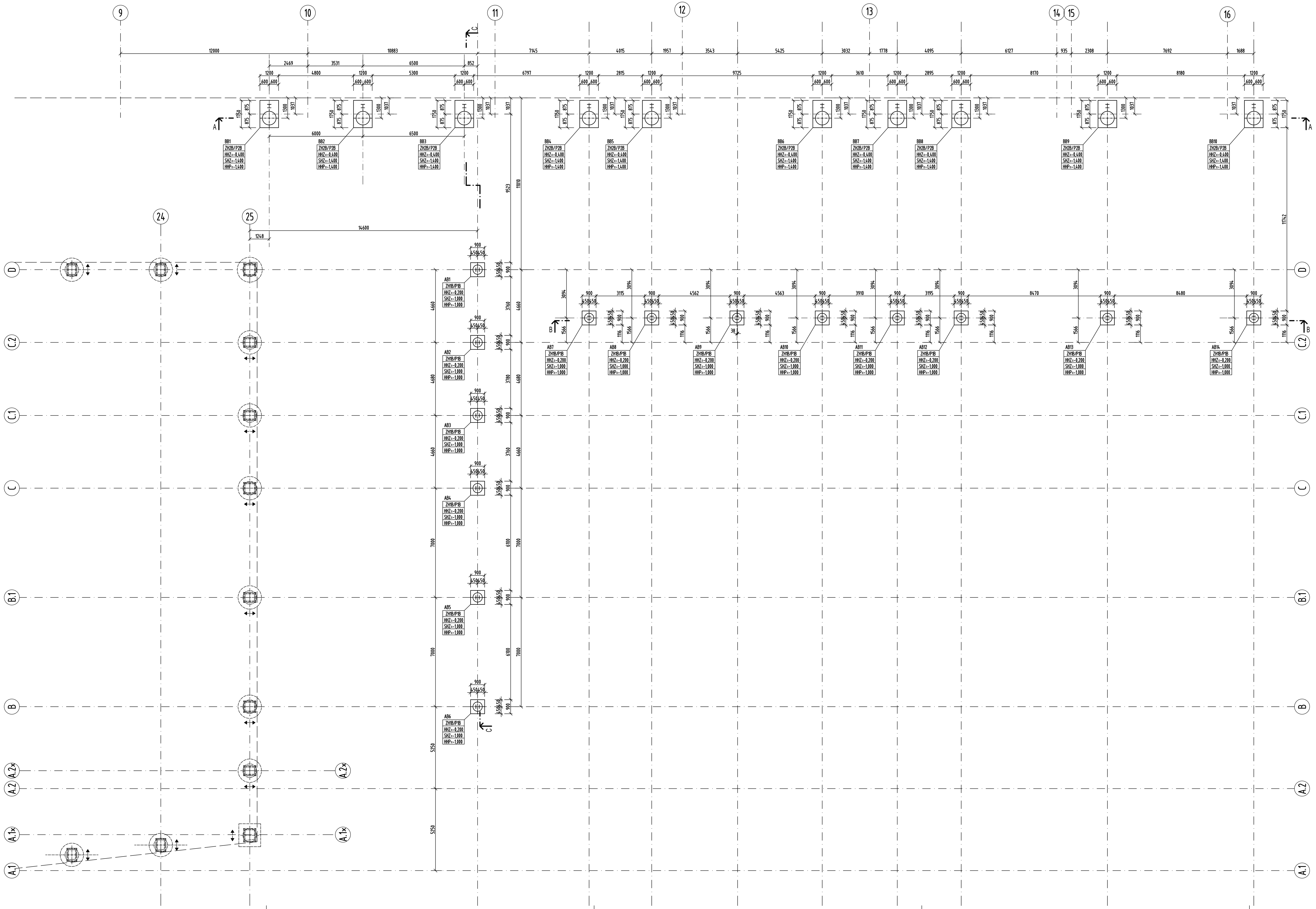

ŽB. ZÁKL. HLAVICE ZH1B

900x900mm, H=800mm

PŮDORYS
M 1:50

ŘEZ 1-1
M 1:50

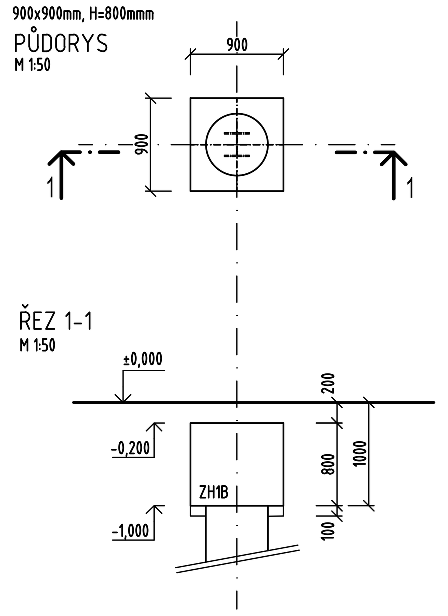

ŽB. ZÁKL. HLAVICE ZH2B

1200x1750mm, H=1000mm

PŮDORYS
M 1:50

ŘEZ 1-1
M 1:50

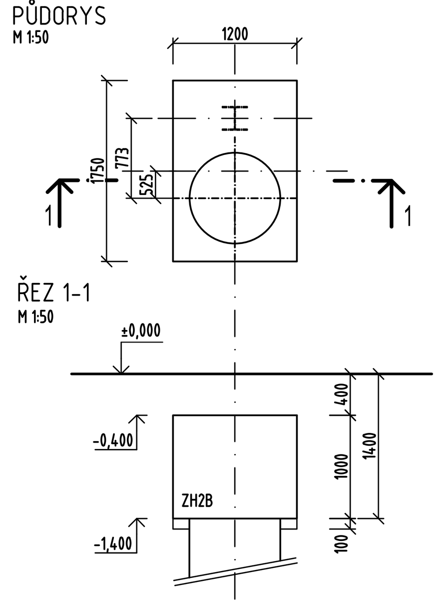

ŽELEZOBETONOVÉ PILOTY

OZN.	ROZMĚR (mm)	DÉLKA (mm)	KS	DÉLKA CELKEM (m)	ČÍSLO PILOTY	VYZTUŽENÍ	POZNÁMKA
P1B	PILÓTA ⌀600mm	6000	14	84,0	AB1-AB14	8⌀16	
P2B	PILÓTA ⌀880mm	6000	10	60,0	BB1-BB10	13⌀16	

ŽELEZOBETONOVÉ ZÁKLADOVÉ HLAVICE

OZN.	ROZMĚR (mm)	H.H. HLAVICE (m)	S.H. HLAVICE (m)	KS	OBJEM (m3)
ZH1B	900x900mm, H=800mmm	-0,200	-1,000	14	V=2,53/1ks
ZH2B	1200x1750mm, H=1000mm	-0,400	-1,400	10	V=2,27/1ks

POD ZÁKLADOVÝMI HLAVICEMI JE PODKLADNÍ BETON TL.100mm

DŮLEŽITÉ

ARMOKOŠE ZÁKLADOVÝCH HLAVIC VÁZAT PŘÍMO NA STAVBĚ A KOLIDUJÍCÍ VÝZTUŽ PILOTY S ARMOKOŠEM ZÁKLADOVÝCH HLAVIC JE ZAKÁZÁNO OŘEZAT. POKUD NENÍ MOŽNÉ OSADIT ARMOKOŠE ZÁKLADOVÉ HLAVICE NA PILOTU, BUDE VYROZUMĚN PROJEKTANT, KTERÝ NAVRHNE ŘEŠENÍ PŘÍLOŽKAMI K HLAVNÍ VÝZTUŽI PILOTY.

PŘI PROVÁDĚNÍ PILOT JE DŮLEŽITÉ DBÁT NA PŘESNOST PŮDORYSNÉHO UMÍSTĚNÍ.
JE DŮLEŽITÉ SLEDOVAT GEOLOGICKÝ PROFIL, V PŘÍPADĚ ANOMÁLIE, KTERÁ NEBYLA ZACHYCEN V IGP,
JE NUTNÉ KONTAKTOVAT AUTORA PROJEKTU A OVĚŘIT DÉLKU PILOT PODLE NOVÝCH SKUTEČNOSTÍ NA STAVBĚ.

ZHx / Px	- OZNAČENÍ ZÁKLADOVÍ HLAVICE/ OZNAČENÍ PILOTY
HHZ= xxx	- HORNÍ HRANA ZÁKLADOVÉ HLAVICE
SHZ= xxx	- SPODNÍ HRANA ZÁKLADOVÉ HLAVICE
HHP= xxx	- HORNÍ HRANA PILOTY

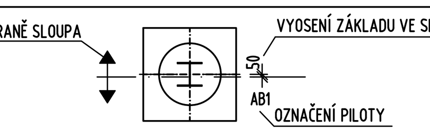

STÁVAJÍCÍ PROJEKTOVÁ DOKUMENTACE BYLA ZPRACOVÁNA JAKO PODKLAD PRO VÝBĚR ZHOTOVITELE STAVBY. DOKUMENTACE VYCHÁZÍ Z DOSTUPNÝCH PODKLADŮ V ROZSAHU ODPOVÍDAJÍCÍM TOMUTO STUPNI PŘÍPRAVY. PŘED ZAHÁJENÍM REALIZACE STAVBY JE NEZBYTNÉ PROVÉST A VYHODNOTIT PODROBNÝ INŽENÝRSKO-GEOLOGICKÝ PRŮZKUM, NA JEHOŽ ZÁKLADĚ BUDOU ZPŘESNĚNY GEOTECHNICKÉ PARAMETRY A AKTUALIZOVÁN NÁVRH ZAKLÁDÁNÍ OBJEKTU.

MATERIÁL

BETÓN (pilóty)	C 30/37 XA1, XC2 (SK)-CL0,4-Dmax16-S3
BETÓN (hlavice)	C 30/37 XA1, XC2 (SK)-CL0,4-Dmax16-S3
VÝSTUŽ	B 500B

ROZMĚRY NA STAVBĚ KONTROLOVAT S PROJEKTOVOU DOKUMENTACÍ

± 0,00 = 525,70 m.n.m.
souřadnicový systém: JTSK
výškový systém: BpV

RAZÍTKO

REVIZIA

ZMENA	DATUM	KRESLIL	POPIS ZMENY

	MENO	DATUM
KRESLIL:	ING. LENKA POHANKOVÁ	08.01.2026
KONTROLOVAL:	ING. LUCIA SLOVÍKOVÁ	08.01.2026
ZODP. PROJEKTANT:	ING. LUCIA SLOVÍKOVÁ	08.01.2026

V-STATIK s.r.o.
statika a projektovanie stavieb
Strojárenská 1703/32
02901 Námestovo
Mob.: +421907482937
email: v-statik@v-statik.sk

MÍSTO: 1963, 1966, 1968, 2179, 2181, 2412 v k.ú. Břidličná

INVESTOR: AL INVEST Břidličná a.s., Bruntálská 167, 793 51 Břidličná

STAVBA: ALFAGEN - TECHNOLOGICKÁ PŘÍPRAVA VSÁZKY
SO 02 - ZASTŘEŠENÍ

STUPEŇ:	DOKUMENTACE PRO PROVEDENÍ STAVBY
PROFESE:	D.2 GEOTECHNIKA
Č. ZAKÁZKY:	2025-1181

OBSAH VÝKRESU: PŮDORYS ZÁKLADŮ OK

STUPEŇ :	FORMÁT :	MĚŘÍTKO:	ZMĚNA:	ČÍSLO VÝKRESU:
DPS	12xA4	1:100		D.2.3-BK_03